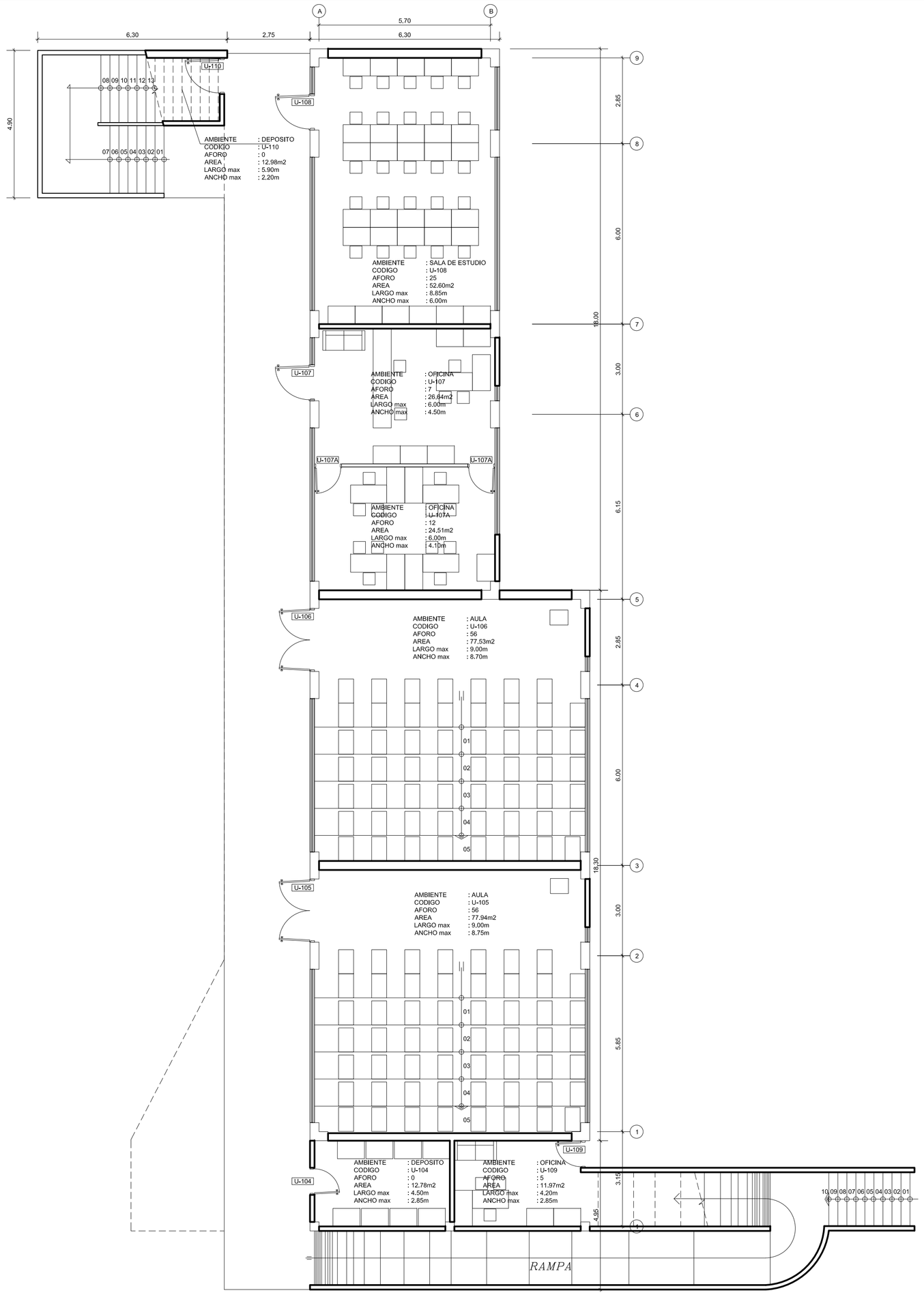

PRIMERA PLANTA

AREA TECHADA = 619.56m2
AFORO = 161
ESCALA 1:100

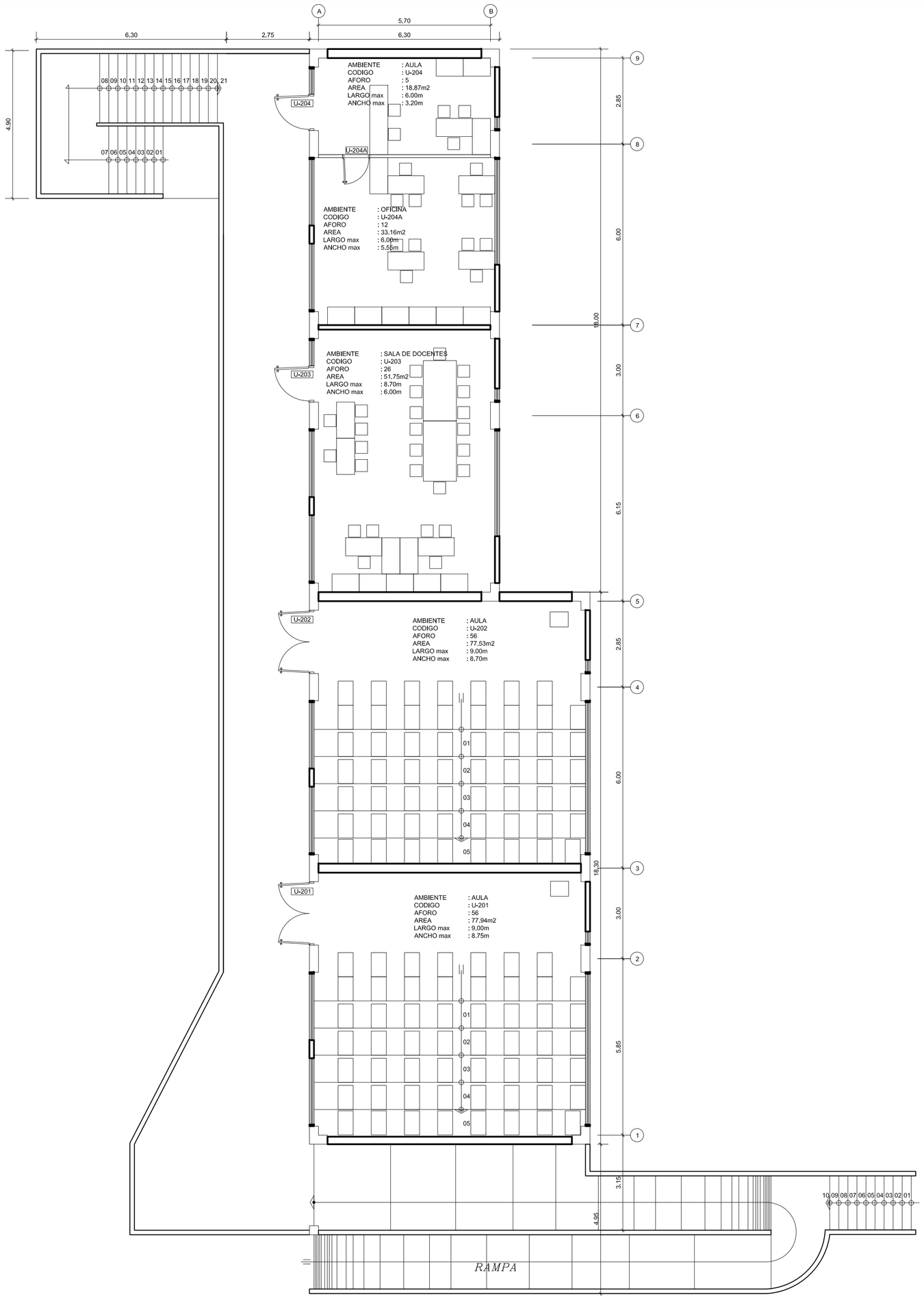

SEGUNDA PLANTA

AREA TECHADA = 532.03m2
AFORO = 155
ESCALA 1:100

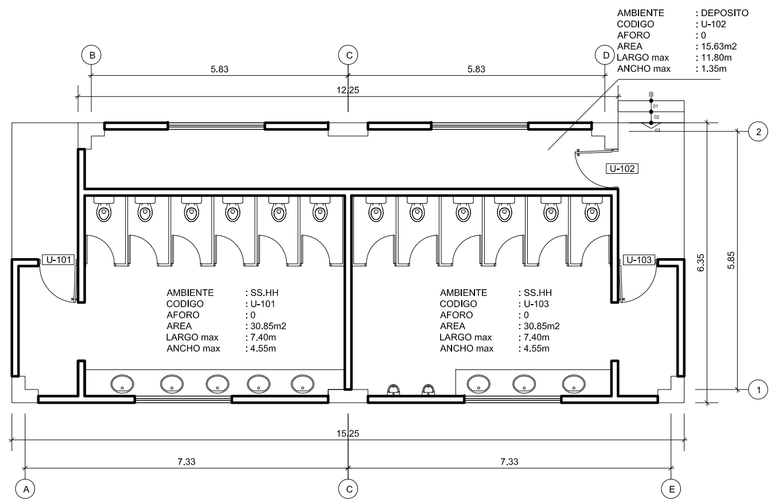

UNIVERSIDAD NACIONAL DE SAN CRISTÓBAL DE HUAMANGA

PROYECTO:
MEJORAMIENTO DEL SERVICIO DE FORMACION PROFESIONAL DE LA UNIVERSIDAD NACIONAL SAN CRISTOBAL DE HUAMANGA - UNSCH
CALCULO DE AFORO SEGUN AMOBLAMIENTO

PABELLON:
U - FACULTAD DE ENFERMERIA

DEPARTAMENTO: AYACUCHO	PLANO: ARQUITECTURA PRIMER NIVEL	COSULTOR: ADEVIL	
PROVINCIA: HUAMANGA		ESCALA: INDICADA	PLANO: U-01
DISTRITO: AYACUCHO	DIGITALIZACION: ADEVIL	FECHA: JUNIO - 2017	